neocase
UNE MARQUE DE GROUPE LACASSE

# Guide d’installation

# Table des matières


**Avant l'installation** **3**
- Matériel nécessaire 3
- Préparation 4

**Installation des armoires** **5**
- Armoires murales 5
- Armoires inférieures 8
- Armoires inférieures en coin 9
- Panneaux de remplissage 10
- Panneaux de façade 12
- Corniches 13
- Tablettes coulissantes 14

**Installation des surfaces de travail** **15**
- Stratifiés 15
- Résine époxy et phénolique 16

**Installation des murs modulaires** **18**
- Murs modulaires 18
- Murs *AFFinity* 20

**Installation des accessoires** **24**
- Diviseurs de tiroirs 24
- Étagères murales 25
- Rebords d'étagères inclinées 26
- Système d'étagères en métal 27
- Serrures 28

**Réglages** **30**
- Charnières (dissimulées) 30
- Charnières (apparentes) 31
- Façade de tiroirs 32

**Autres produits** **33**
- Produits avec une plaque de renfort pour l'expédition 33

**Après l'installation** **34**
- Entretien du mobilier *Neocase* 34

# Avant l'installation

## Matériel nécessaire

Vous avez besoin de l'équipement mentionné ci-dessous pour installer les produits *Neocase* :

- Ruban à mesurer ;
- Crayon/poinçon ;
- Serre-joint ;
- Barre à levier ;
- Niveau/laser avec trépied (préférable) ;
- Clé hexagonale avec manche en « T » de 4 mm/clé hexagonale standard de 4 mm ;
- Maillet de caoutchouc ;
- Perceuse sans-fil/mèches/embouts pour vis ;
- Scie à table portative ;
- Équerre de menuisier ;
- Tournevis étoile/tournevis court ;
- Grattoir 5 en 1 ;
- Scie sans fil/scie sauteuse avec lame pour métal ;
- Boulons à ailettes ;
- Rubans à masquer (pour aider à la disposition du mobilier) ;
- Vis à tête ronde de ⅝" ;
- Vis à bois étoile ⅝"/1¼"/1½" ;
- Colle époxy ;
- Sélection variée d'équerres droites et en angle ;
- Scellant (couleurs variées) ;
- Scie emporte-pièce de diamètres variés (60 mm est recommandé, l'utilisation de la toupie est optionnelle) ;
- Aspirateur sec et humide/balais et pelle à poussière (pour le nettoyage après installation) ;
- Nettoyants domestiques/serviettes de papier (voir la section *Entretien du mobilier Neocase*) ;
- Dissolvant pour colle sans risque pour les surfaces/chiffons (pour les étiquettes qui ne s'enlèvent pas facilement).

# Avant l'installation

## Préparation

Avant de commencer, veuillez examiner les dessins et prendre en note les détails d'installation et l'emplacement des unités.

- Placez les armoires dans les zones d'installation et distinguez les meubles qui ont les côtés finis de ceux qui nécessitent des panneaux de remplissage et/ou de façade.

- Si des panneaux amovibles sont fixés, retirez-les et mettez-les de côté (voir la section *Installation des murs modulaires*). Vous avez besoin d'un grattoir 5 en 1 pour les retirer.

- Si de la quincaillerie en vrac est prévue pour l'installation, l'une des unités portera une étiquette à l'extérieur indiquant « *Loose Hardware Inside* ». Gardez la trace de toute la quincaillerie en vrac, car celle-ci s'égare facilement lorsqu'elle est mise de côté.

- Placez les pièces détachées telles que les piètements, panneaux de façade, panneaux latéraux, surfaces de travail, dosserets, et cetera dans un endroit sécuritaire jusqu'à leur utilisation. Ne jamais jeter des pièces tant que l'installation n'est pas complétée. Toutes les pièces et les armoires sont étiquetées pour vous permettre de déterminer leur position et leur utilisation dans les dessins et plans. N'hésitez surtout pas à contacter *Neocase* pour obtenir de la documentation supplémentaire avant l'installation.

- Les tiroirs des armoires inférieures peuvent être retirés pour faciliter la fixation de la surface de travail. Avant l'installation, vous pouvez prépercer des trous pour les vis fournies de 1½" (lorsque la surface de travail est en stratifié) dans les dessus/rails des armoires.

- Retirez les panneaux de façade des murs modulaires et mettez-les de côté jusqu'à ce que l'installation soit terminée (voir la section *Installation des surfaces de travail*).

# Installation des armoires

## Armoires murales

- À l'aide d'un ruban à mesurer, déterminez l'emplacement en hauteur du rail de suspension et marquez la position des trous avec un crayon. L'emplacement en hauteur est indiqué sur le dessin qui montre le bord supérieur de l'armoire murale au sol. Soustrayez 2" (50 mm) à cette valeur et vous obtiendrez les positions des trous sur le rail.

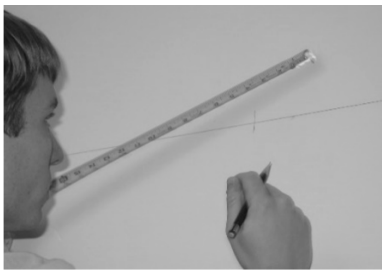

- Les rails sont livrés par sections de 8' (2,4 m) ou coupés en deux (à des fins d'expédition). Déterminez la longueur requise à l'aide du dessin. Mesurez et coupez le rail en fonction de la largeur totale de l'installation. Le rail doit être coupé 1" (25 mm) plus courts que la largeur totale de l'armoire murale.

- Une fois que vous avez déterminé l'emplacement du rail, marquez les trous à percer pour les boulons à ailettes. Utilisez deux boulons à ailettes à chaque extrémité du rail de suspension et tous les 6 à 8" (150 à 200 mm).

- **Remarque :** Il n'est pas nécessaire d'utiliser les colombages pour le montage des armoires murales, mais cela est recommandé si vous n'utilisez pas de boulons à ailettes.

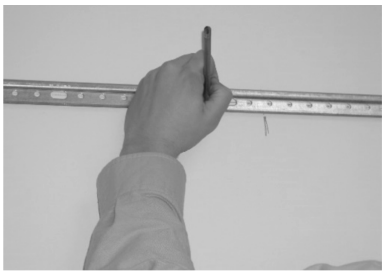

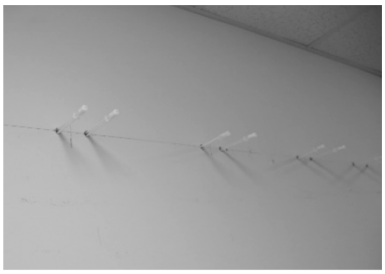

# Installation des armoires

## Armoires murales (suite)

- Alors que les armoires sont encore au sol, il est possible de régler les fixations sur les armoires afin qu'elles dépassent suffisamment pour pouvoir être accrochées au rail. Une fois que les rails sont vissés contre le mur et solidement fixés en place, vous pouvez suspendre les armoires murales. Lorsqu'une garniture est requise, fixez la pièce latérale à l'armoire avant de suspendre le meuble (voir l'image ci-contre). Le devant peut être ajouté en dernier. La section Panneaux de remplissage offre plus d'information sur les garnitures.

- Une fois que tous les meubles sont placés sur le rail, vous pouvez serrer et aligner le premier ensemble d'armoires à l'aide d'un serre-joint (un maillet en caoutchouc peut être utilisé pour parfaire le réglage). Percez des trous de guidage pour les boulons de fixation (embout de ⅜"). Pour éviter les dommages qui pourraient être causés par l'embout, utilisez un morceau de bois. L'emplacement réel des trous est à votre discrétion. Néanmoins, demeurez cohérent tout au long du processus. Il y a deux boulons multiples par armoire : utilisez-en un près du haut de l'unité et l'autre près du bas de l'unité.

# Installation des armoires

## Armoires murales (suite)

- Les armoires qui sont jointes les unes aux autres nécessitent des écrous cylindriques. Ceux-ci sont fournis dans le sac de matériel. Une clé hexagonale standard de 4 mm est également nécessaire.

- Un ensemble de supports qui permettent de régler le nivellement de l'unité vers le haut/bas et une vis pour le réglage d'entrée/sortie se trouvent dans chaque armoire. Une fois que tout est parfaitement aligné, verrouillez l'armoire au rail en resserrant la vis.

- **Remarque :** Les unités de plus de 33" (840 mm) de large qui sont dotées d'étagères réglables sont fournies avec des raidisseurs d'étagères. Ceux-ci doivent être placés le long de la face arrière de l'étagère. Il suffit de quelques vis à tête cylindrique de ⅝" pour les maintenir en place.

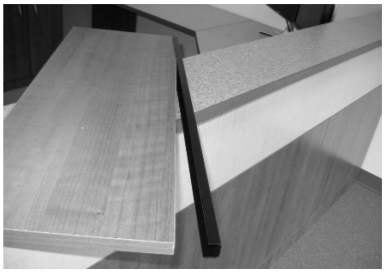

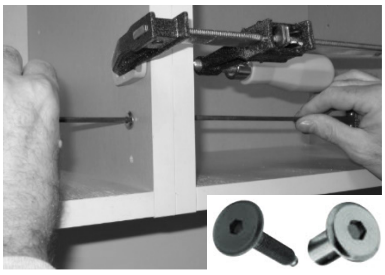

# Installation des armoires

## Armoires inférieures

- Les armoires qui sont jointes les unes aux autres nécessitent des écrous cylindriques. Ceux-ci sont fournis dans le sac de quincaillerie en vrac. Une clé hexagonale standard de 4 mm est également nécessaire.

- Référez-vous aux dessins fournis pour trouver l'emplacement des armoires.

- Toutes les armoires inférieures sont livrées avec des niveleurs installés en usine qui vous permettent de régler la hauteur des meubles. Une clé hexagonale standard de 4 mm à manche en « T » peut convenir. Toutefois, vous pouvez aussi concevoir une douille personnalisée en coupant une clé hexagonale standard pour en faire une clé droite. Vous pouvez ensuite l'insérer dans une douille. Cela constitue un moyen rapide de réglage. Assurez-vous simplement que la clé hexagonale est suffisamment longue pour faire le travail avant de l'insérer dans la douille.

- Les armoires inférieures s'emboîtent comme les armoires murales.

- Percez des trous de fixation de travail dans les dessus/rails avant d'installer définitivement les meubles.

- Des pièces de remplissage latérales peuvent être fixées à l'endroit spécifié (voir la section Panneaux de remplissage).

- Une fois l'installation des armoires terminée, installez les capuchons fournis dans le sac de matériel.

- **Remarque :** Les unités de plus de 33" (840 mm) de large qui sont dotées d'étagères réglables sont fournies avec des raidisseurs d'étagères. Ceux-ci doivent être placés le long de la face arrière de l'étagère. Il suffit de quelques vis à tête cylindrique de ⅝" pour les maintenir en place.

# Installation des armoires

## Armoires inférieures en coin

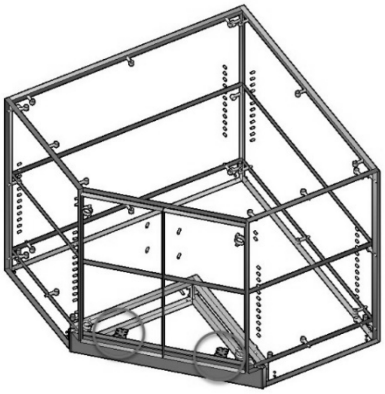

- Cette armoire peut être livrée avec différentes options. Si l'unité doit être placée entre deux armoires, utilisez les panneaux de remplissage fournis pour que les portes puissent s'ouvrir correctement. Coupez-les à la hauteur du meuble (la partie supérieure devrait correspondre à la hauteur du panneau d'extrémité moins la hauteur du coup de pied). Coupez-les également en deux sur le sens de la longueur et les aligner avec la surface avant du panneau d'extrémité.

- Si l'unité est autonome, les panneaux de remplissage ne sont pas requis.

- Le coup de pied fourni est plus long que nécessaire pour pouvoir s'ajuster aux armoires adjacentes. Des supports sont fournis pour fixer cette pièce.

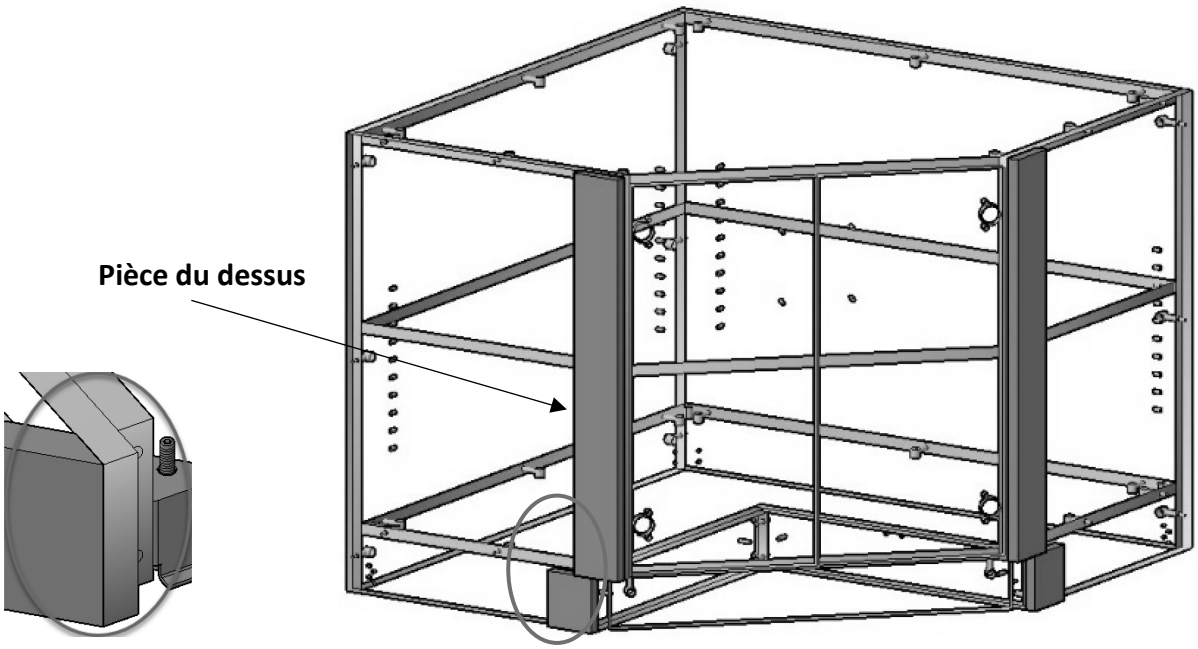

# Installation des armoires

## Panneaux de remplissage

- Les panneaux de remplissage sont emballés ensemble. La première partie du panneau est fixée sur le côté de l'armoire et la deuxième comble le vide entre le meuble et le mur. Voir l'image ci-contre.

- Pour les armoires murales, la face du panneau, une fois assemblée, doit être alignée avec la surface avant du meuble.

- Le type de connecteur qui est utilisé pour joindre les meubles entre eux est également utilisé pour relier les panneaux de remplissage aux armoires. Si vous ne souhaitez pas utiliser de connecteurs, vous pouvez vous servir de vis à bois de 1¼" (non fournies) pour fixer le panneau de remplissage à l'armoire (l'aspect sera plus esthétique à l'intérieur, puisqu'aucune tête de vis ne sera visible).

- Pour combler les vides entre les meubles et les murs à l'aide des panneaux de remplissage, vous avez besoin d'une scie à table portative. N'oubliez pas de mesurer deux fois et, d'ainsi, ne couper qu'une seule fois. Le retrait de la quincaillerie peut être nécessaire.

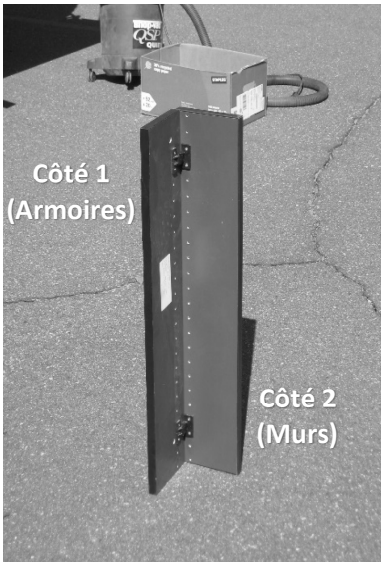

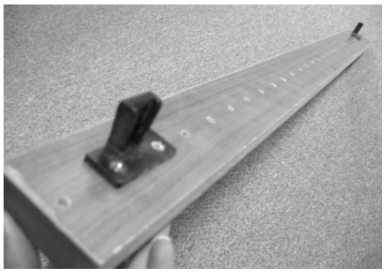

# Installation des armoires

## Panneaux de remplissage (suite)

- Vue d'ensemble de l'installation (voir ci-dessous).

- **Remarque :** Pour pouvoir accueillir la quincaillerie, le panneau ne doit pas être coupé en deçà de 1⅝" (40 mm) de largeur.

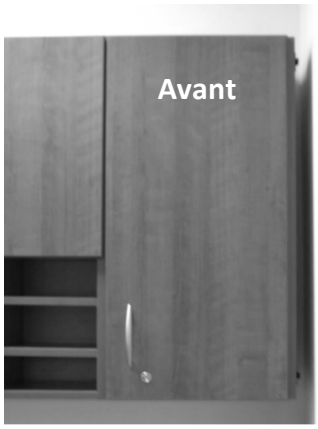


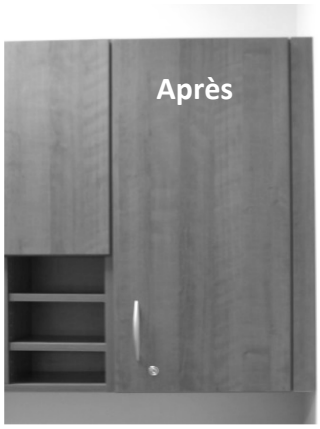

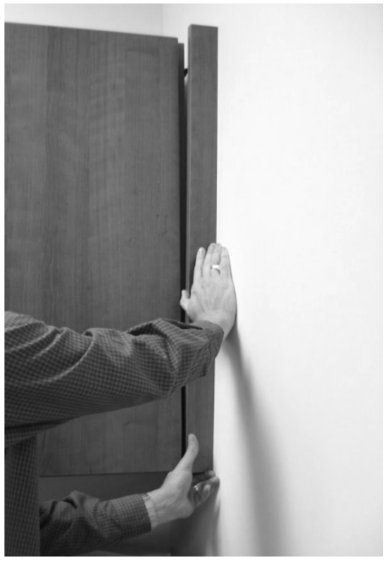

# Installation des armoires

## Panneaux de façade

- Les panneaux de façade se composent de deux pièces latérales et d'une pièce avant amovible. Celles-ci sont fixées aux armoires de la même manière que les panneaux de remplissage. Les panneaux de façade sont utilisés pour cacher les espaces vides sous les armoires et entre les meubles dos à dos.

- Les pièces latérales des armoires inférieures peuvent être munies d'une encoche pour suivre la forme du coup de pied. L'aspect est, ainsi, plus esthétique. Si vous avez un panneau de façade qui n'est pas muni d'une encoche, vous pouvez couper la face et les côtés et utiliser un (ou deux) crochet d'angle de rechange.

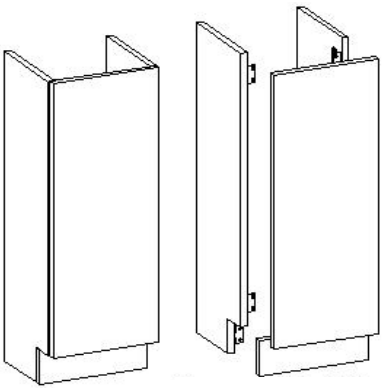

**Meuble non-assemblé**

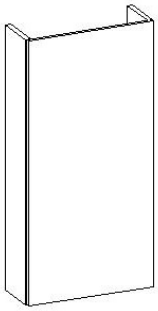

# Installation des armoires

## Corniches

- Pour installer une corniche plus aisément, retirez son panneau avant. Alignez la pièce horizontale et les panneaux d'extrémité de manière à ce qu'ils soient au même niveau que la face avant de l'armoire. Des trous sont percés dans la pièce horizontale (vis à bois de 1¼"). Ils permettent de visser la corniche sur le dessus d'une armoire murale. Vissez également le support de coin à l'aide d'une vis à tête bombée de ⅝". Une fois que les panneaux latéraux sont en place, vous pouvez installer le panneau avant.

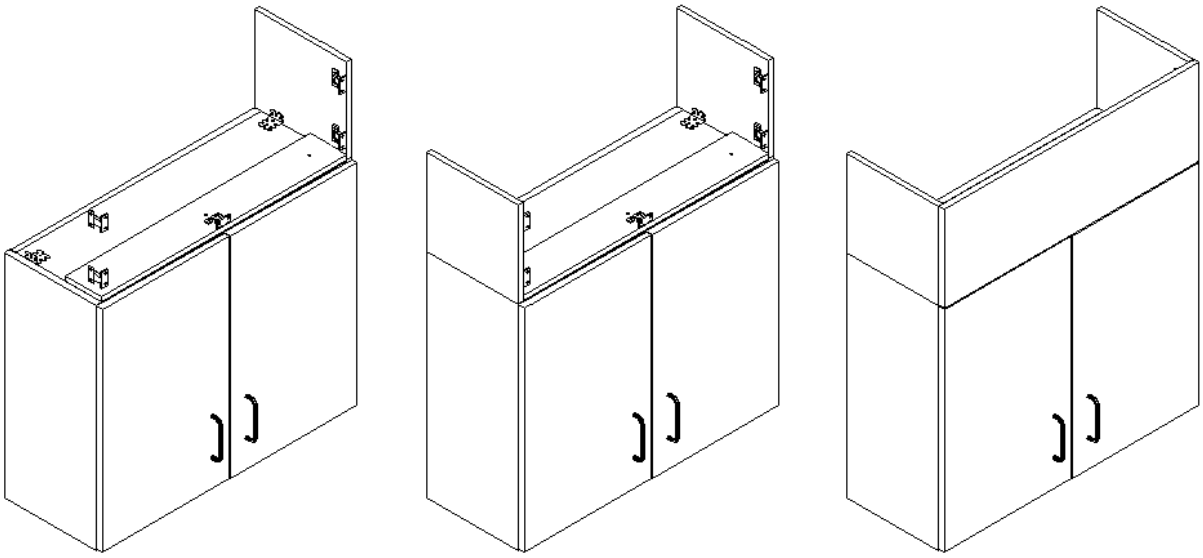

# Installation des armoires

## Tablettes coulissantes

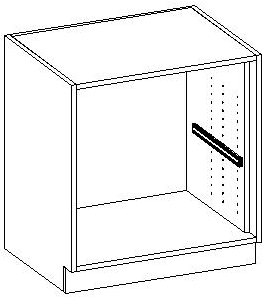

- Les tablettes coulissantes peuvent être placées n'importe où à l'intérieur des armoires. Pour les installer dans le bas d'une unité, positionnez les panneaux latéraux extérieurs au bas de l'armoire. Ensuite, vissez-les sur les côtés de l'armoire (positionnez-les à l'arrière de l'armoire). Pour installer les tablettes coulissantes plus haut dans une unité, il est plus facile de désassembler l'armoire. Vous pourrez, ainsi, monter les panneaux latéraux extérieurs sans avoir à forcer inutilement. Selon la configuration, les panneaux extérieurs peuvent être pleine hauteur ou préalablement coupés à l'usine.

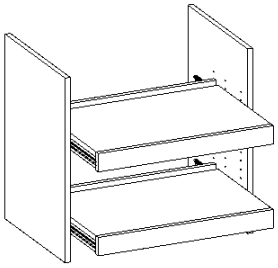

**Pour démonter :**

- Sur le côté de la coulisse, il y a un fermoir noir qui permet (lorsqu'on appuie dessus) de retirer la partie mâle de la partie femelle.

- Prenez l'élément de l'armoire (femelle) et vissez-le du côté de l'armoire choisi (installation typique à pleine hauteur illustrée ci-contre). Faites cela pour les deux panneaux latéraux.

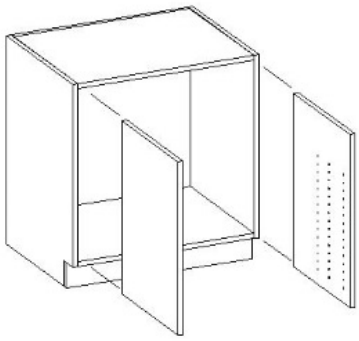

- Faites glisser la coulisse du plateau (mâle) dans la coulisse installée dans l'armoire. Poussez cette coulisse jusqu'au fond de l'armoire. Un « clic » se fera entendre et le fermoir noir verrouillera les deux pièces ensemble.

- Testez la coulisse en la faisant glisser. Assurez-vous que les portes et les charnières sont bien dégagées.

# Installation des surfaces de travail

## Stratifiés

- Si vous avez prépercé les dessus et les rails des armoires inférieures, utilisez des vis de 1½" (fournies) pour fixer les surfaces de travail. Ce processus sera plus rapide si vous avez préalablement retiré les tiroirs supérieurs et placé les armoires dans les pièces désignées.

- Si le meuble repose sur un piètement, il est plus facile de fixer les équerres à celui-ci avant de les fixer à la surface de travail.

- En fonction de la profondeur du piètement, vous recevrez deux ou trois cornières. Lorsqu'il y a un joint, des supports plats sont fournis. Voir les images ci-contre.

- Des trous pour les œillets peuvent être percés selon les besoins du client. Les œillets sont généralement expédiés en vrac.

# Installation des surfaces de travail

## Résines époxy et phénolique

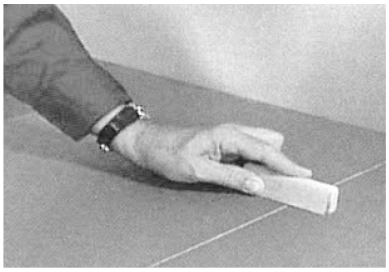

- Une fois que les armoires sont en place et mises de niveau, installez les dessus en résine époxy/phénolique. Avant de les coller définitivement, inspectez les joints pour vous assurer qu'ils sont bien alignés. Cette étape se nomme « vérification à sec ». Inspectez également les armoires murales à l'aide des dessins d'installation fournis. Les bords qui sont visibles sont poncés. Pendant ce processus, assurez-vous que toutes les surfaces de travail sont à l'emplacement qui leur est assigné.

- Pour éviter les rayures, ne déposez pas d'outils ou d'objets abrasifs sur les surfaces de travail, même si celles-ci sont recouvertes de plastique.

- Le mélange adhésif est un époxy en deux parties. Il doit être bien mélangé pour être efficace. En utilisant un morceau de carton propre et un couteau à mastic, étalez une quantité égale de produits tout en vous assurant que les deux matériaux forment une résine homogène.

- Pour les éviers, appliquez une quantité généreuse de résine sur la rainure du dessus de la surface de travail. Mettez soigneusement l'évier en place. Appuyez fermement pour vous assurer que l'évier est de niveau et centré. Prenez un couteau à mastic propre et ramassez les excédents de résine. Une fois que vous avez retiré le plus de résine possible, utilisez un chiffon propre et humide pour enlever les résidus restants. Le produit fini sera identique à ce que vous voyez à cette étape. Conséquemment, assurez-vous que le contour de l'évier est régulier. Une fois qu'il aura séché, vous ne pourrez plus revenir en arrière.

# Installation des surfaces de travail

## Résines époxy et phénolique (suite)

- Pour les assemblages en angle à plat-joint, vous pouvez utiliser le même mélange. Cependant, évitez d'en appliquer une trop grande quantité près des bords, car cela pourrait provoquer des déversements. L'objectif est d'obtenir un joint lisse. Avant d'appliquer ce composé, vous pouvez utiliser un adhésif de construction robuste pour coller les assemblages en angle à plat-joint aux armoires. À cette étape, vous pouvez toujours déplacer les surfaces afin qu'elles soient alignées convenablement. Une pince peut être utilisée le long des bords avant des surfaces de travail et des armoires pour les maintenir en place pendant le séchage.

- Vous ne pouvez et ne devriez pas essayer de poncer la surface de ce matériau. Seuls les bords peuvent être poncés. Utilisez un papier de qualité supérieure.

- Si vous devez utiliser des vis sur cette surface, percez d'abord des trous avec une mèche de $^{11}/_{64}$". N'utilisez pas de vis d'une grosseur inférieure à 10, car celles-ci risqueraient de se briser.

- Les dosserets peuvent être mis en place avec un adhésif de construction robuste. Veillez à ce qu'aucun adhésif ne soit visible. Assurez-vous de retirer la pellicule de plastique de cette zone avant de coller les dosserets.

- La pellicule de plastique à la surface peut être retiré après une période de séchage de 24 heures. Lorsque vous utilisez des pinces pour maintenir les dessus en place, utilisez un morceau de carton entre la pince et la surface.

# Installation des murs modulaires

## Murs modulaires

- L'arrière de la cloison creuse est constitué d'un seul panneau fixe (qui fait normalement face au « côté bureau »). Le devant de la cloison creuse est constitué de deux ou trois panneaux amovibles (qui font normalement face au côté « public »). Retirez les panneaux avant en soulevant les ferrures à enfiler (ferrures *Keku*) d'un côté du panneau à l'aide d'un outil de peintre 5-en-1. Soulevez le panneau avec précaution.

- Vérifiez la pente du sol à l'aide d'un niveau. Si le sol est n'est pas de niveau, utilisez le mur modulaire qui est situé près du point le plus haut du sol comme guide. Nivelez les autres murs modulaires en ajustant les niveleurs de haut en bas. Assurez-vous que les murs sont tous nivelés individuellement.

# Installation des murs modulaires

## Murs modulaires (suite)

- Utilisez un serre-joint pour maintenir les différentes sections du mur modulaire ensemble. Vous pourrez, ainsi, percer aisément les trous pour les boulons de fixation (il est également possible d'utiliser des vis à bois de 1¼").

- Les murs modulaires comportent désormais des orifices qui permettent de faire passer des fils et des câbles à travers les différentes sections du mur. Vous pouvez ouvrir ces orifices facilement, car ils ne sont couverts que par ⅛" (3 mm) de matériel. Si les orifices ne sont pas ouverts, les murs (dont ceux d'extrémité) préservent un aspect fini.

- Une fois que les surfaces de travail sont installées, refermez les panneaux.

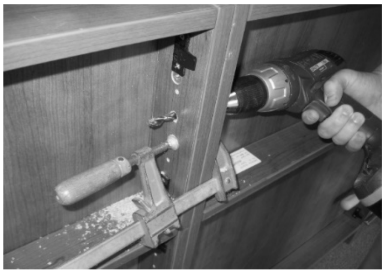

# Installation des murs modulaires

## Murs *AFFinity*

- Il n'est pas nécessaire de solidifier les murs pour installer les armoires suspendues. Toutefois, il est nécessaire de solidifier les murs pour suspendre les armoires inférieures. Les exigences relatives à l'emplacement de ces armoires sont les suivantes :

- Pour commencer, installez le rail mural jusqu'à 79" (2 m) au-dessus du sol. Vous devez couper chaque rail 1½" (38 mm) plus courts que la largeur totale de chaque armoire (un laser facilitera cette tâche). Les armoires murales sont conçues pour être mises en place directement contre le mur. Par conséquent, il est important que les rails soient installés dans le bon sens. Des boulons à ailettes sont nécessaires (si le matériel pour solidifier les murs n'est pas inclus). Il est conseillé d'utiliser une paire de boulons à ailettes à chaque extrémité de l'armoire et, selon la largeur du meuble, d'autres paires le long de l'armoire (espacement régulier). Après avoir coupé le rail à la taille souhaitée, assurez-vous qu'il conviendra en le plaçant temporairement à l'arrière de l'armoire avant de le fixer au mur. Il est recommandé d'utiliser une scie sauteuse avec une lame en métal pour cette étape.

- Un gabarit est fourni avec chaque armoire inférieure. Il permet de trouver rapidement l'emplacement du clip en « Z », qui est, de manière temporaire, attaché à l'arrière du meuble. Percez des trous dans le mur pour chaque emplacement de trou. Des boulons à ailettes sont nécessaires dans chacun des trous (voir dessin ci-dessous).

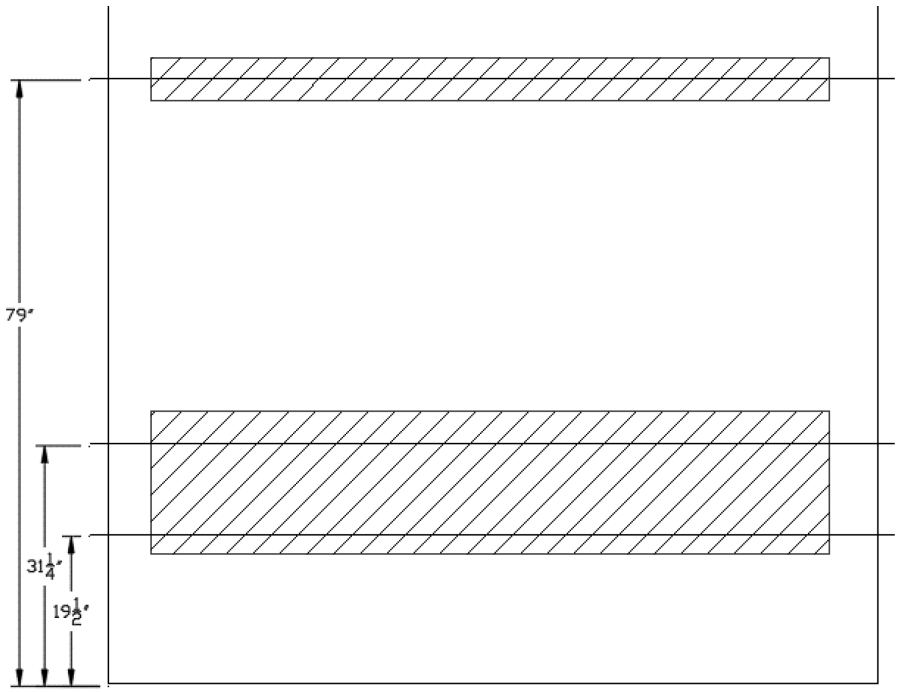

# Installation des murs modulaires

## Murs *AFFinity* (suite)

- Astuce pratique pour localiser le rail mural une fois que l'emplacement des armoires a été choisi et que les gabarits ont été mis en place (collés temporairement au mur à l'aide de ruban adhésif) : avant de percer, mesurez ¾" (19 mm) à partir de la ligne verticale pour déterminer l'emplacement du bord du rail. Cette étape vous permettra de vous assurer que les armoires sont bien alignées.

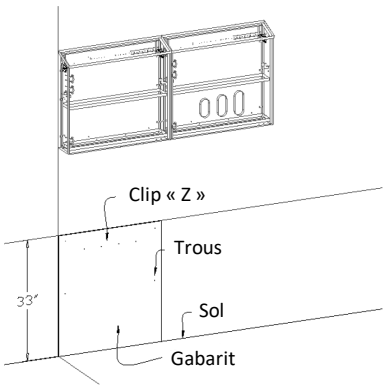


- Il y a quatre équerres à l'arrière de l'armoire inférieure. Il y a un trou dans chacune d'entre elles. Celui-ci est destiné à servir de point d'ancrage : il maintient le meuble au mur. Utilisez des boulons à ailettes à ces endroits.

- Pour suspendre l'évier, soulevez et serrez le meuble contre le mur. Prenez ensuite votre crayon ou votre poinçon et marquez les emplacements à l'aide des équerres pour les boulons à ailettes. Une fois que le matériel de montage est en place, le meuble peut être ancré au mur et aligné aux autres pour que toutes les armoires soient au même niveau. Assemblez les armoires avec la quincaillerie incluse dans le sac sur lequel il est inscrit « *Loose Hardware Inside* ».

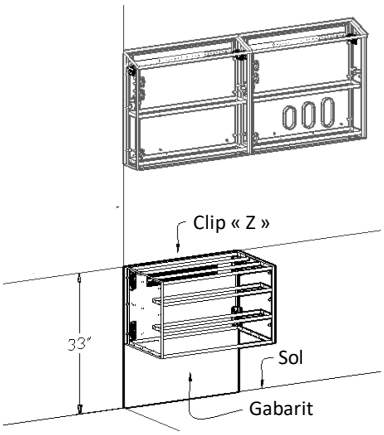

# Installation des murs modulaires

## Murs *AFFinity* (suite)

- À ce stade, vous pouvez suspendre temporairement les armoires murales et prendre des mesures rapides. 24" (610 mm) devraient séparer le bas de l'armoire murale et le dessus de l'armoire inférieure. 33" (838 mm) devraient séparer le dessus des armoires inférieures et le sol. Cet espace permet d'installer la surface de travail de 1" (25 mm) d'épaisseur, le dosseret intégré de 6" (152 mm) de hauteur et le panneau de modestie de 17" (432 mm) de hauteur. Sur le côté, les armoires murales sont équipées de supports qui permettent de régler leur hauteur. Lorsque les meubles sont alignés, serrez les vis pour ancrer les unités au mur. Vous pouvez ensuite assembler les armoires les unes aux autres à l'aide de boulons.

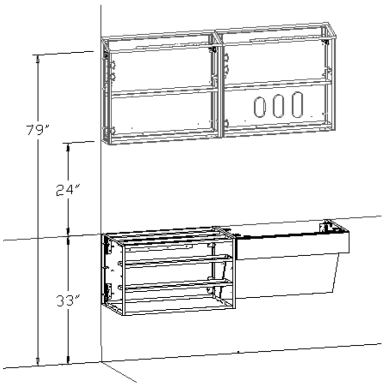


- Une fois que les armoires sont montées et bien ancrées, la surface de travail (avec évier) peut être mise en place. Elle peut être collée et devrait posséder un support de contreplaqué pouvant être fixé avec des vis. Le support a une épaisseur de ½" (13 mm). Utilisez une vis de longueur appropriée pour éviter de fissurer le dessus. Les vis ne sont nécessaires que pour aider à maintenir le comptoir jusqu'à ce que la colle soit sèche.

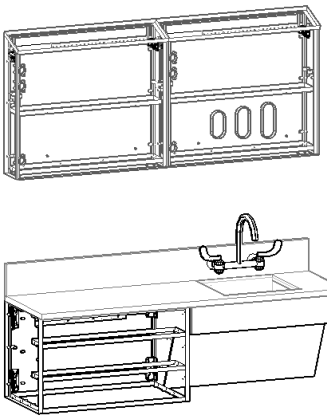

- Le panneau de modestie peut ensuite être installé. La face arrière du panneau est usinée pour accueillir une lamelle d'assemblage (fournie). Il suffit de fixer la lamelle et de la glisser sous le bas de l'armoire murale. Utilisez un adhésif de construction robuste ou du silicone pour la maintenir en place. Il ne doit y avoir aucun espace entre les armoires murales/inférieures et les panneaux de modestie une fois l'installation terminée.

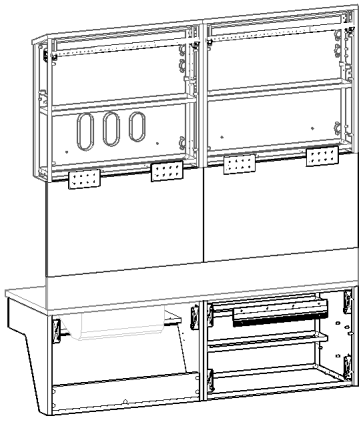

# Installation des murs modulaires

## Murs *AFFinity* (suite)

- Si le mur AFFinity contient une penderie, le bord inférieur de cette dernière s'aligne sur le bord inférieur des autres armoires. Ces unités se fixent au mur de la même manière que les armoires murales et le rail de suspension est placé au même endroit. Le rail en métal doit également être coupé 1½" (38 mm) plus courts que la largeur extérieure de l'armoire. Il y a deux équerres qui devront être percées pour accueillir des boulons à ailettes dans le bas du meuble. La penderie peut être assemblée aux armoires inférieures adjacentes lorsque tous les meubles sont nivelés et bien ancrés.

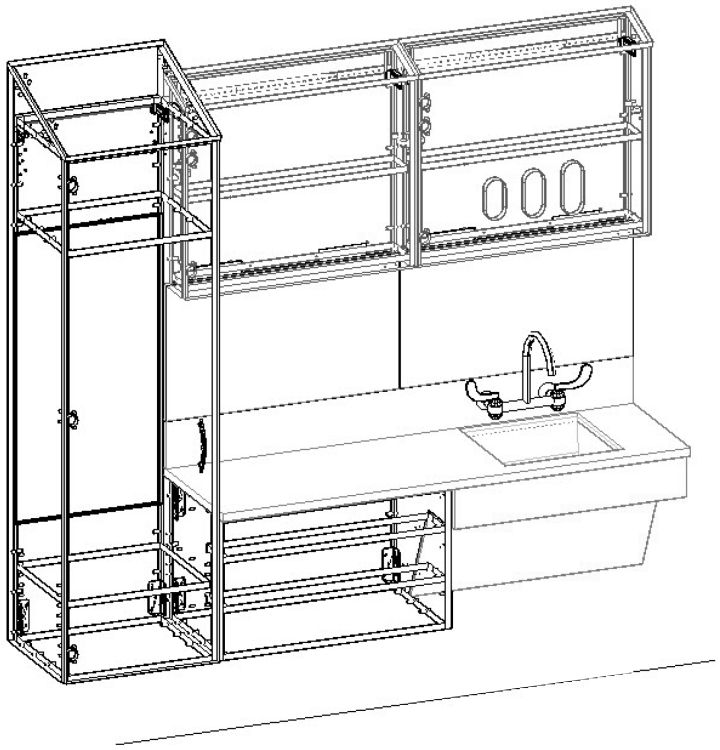

# Installation des accessoires

## Diviseurs de tiroirs

- Utilisez un morceau de carton pour marquer l'espacement souhaité. Une fois que les séparateurs situés aux extrémités sont en place, tracez leur emplacement sur le morceau de carton. Mesurez la distance qui les sépare puis divisez-la par le nombre d'espaces nécessaires (en fonction de la largeur de l'armoire). Tracez des lignes pour chaque séparateur. Ajoutez ensuite des attaches aux marques. Faites ceci pour les rails restants jusqu'à ce qu'ils aient tous des attaches (gauche/droite).

- Ajoutez les séparateurs et complétez l'assemblage des diviseurs. Ces derniers doivent être assemblés avant d'être déplacés et installés dans les tiroirs.

- Détachez l'avant des diviseurs et installez-les dans les tiroirs. Une fois cette étape complétée, rattachez les diviseurs aux attaches.

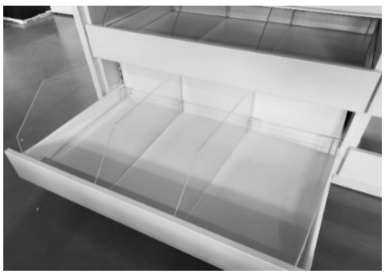

# Installation des accessoires

## Étagères murales

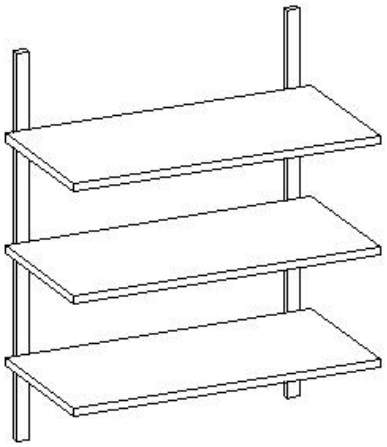

- Le matériel requis pour l'installation des étagères murales est expédié séparément des armoires. Les étagères murales, pour leur part, sont expédiées avec les armoires.

- À l'aide d'un laser, localisez les pièces verticales afin que les tablettes s'alignent. Utilisez des boulons à bascule pour fixer les étagères au mur. L'emplacement et l'espacement sont à votre discrétion, mais un espacement uniforme est fortement recommandé.

- Si les étagères sont inclinées, consultez la section *Rebords des étagères inclinées*.

# Installation des accessoires

## Rebords des étagères inclinées

- Avant d'installer les rebords des étagères inclinées, placez-les sur les étagères pour vous assurer qu'ils sont de la bonne taille. Centrez-les correctement à chaque extrémité.

- Pour que les rebords adhèrent bien à l'étagère, les tablettes sur lesquelles ils seront installés doivent être nettoyées à l'aide d'un chiffon et d'alcool à friction.

- Retirez le ruban et mettez-le en place en veillant à ce qu'il soit parallèle au bord avant et centré d'un bout à l'autre de la tablette. Appuyez fermement pour vous assurer que le ruban adhère bien à la tablette.

- Si l'étagère inclinée ne contient que des bacs, vous pouvez tourner le rebord pour que celui-ci soit face aux bacs.

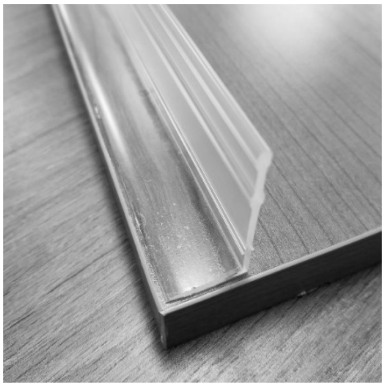

# Installation des accessoires

## Système d'étagères en métal

- Ceci est une vue en éclatée de tous les composants.

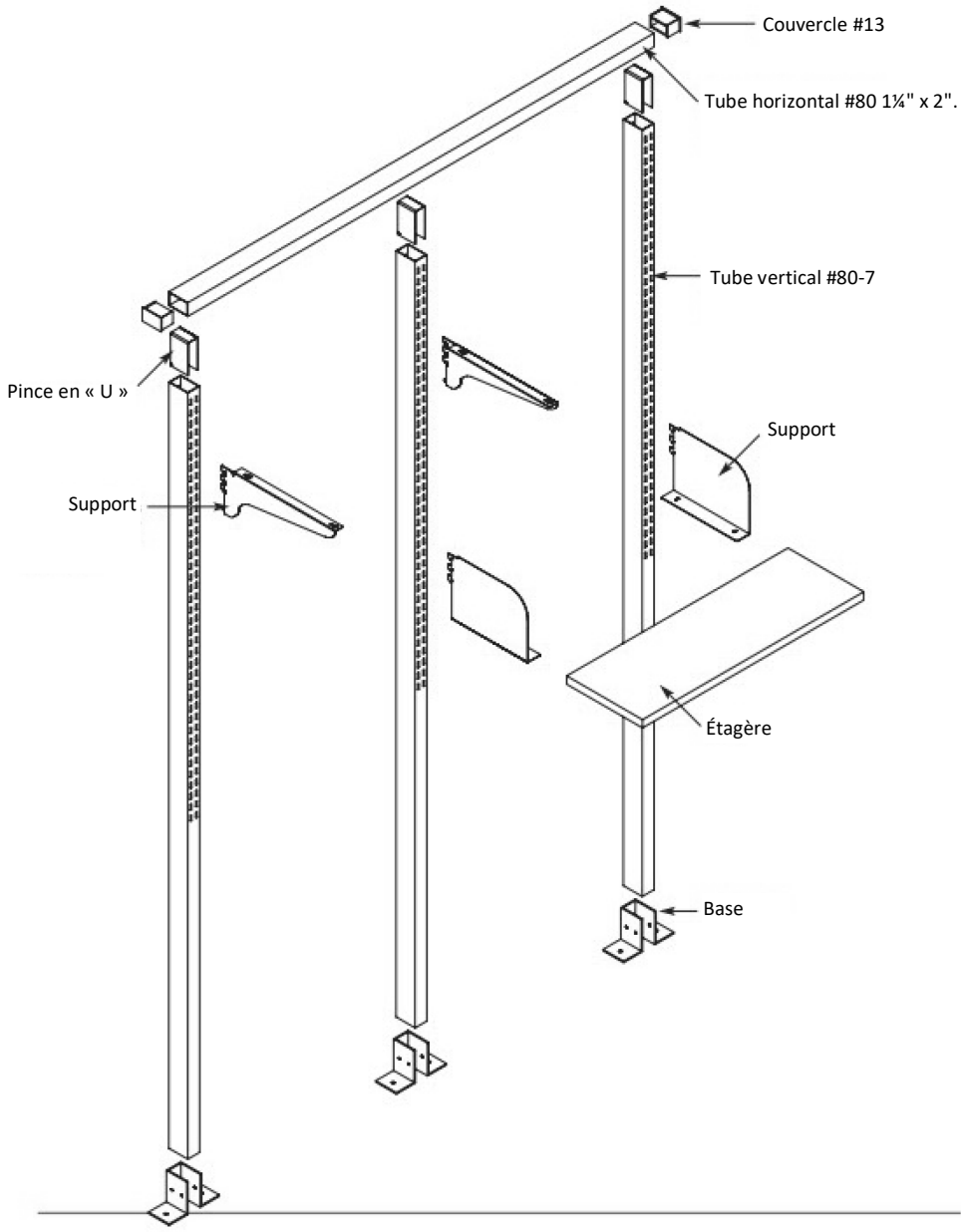

# Installation des accessoires

## Serrures

- S'il est nécessaire d'ajouter des verrous après l'installation des armoires, les schémas ci-dessous indiquent où les installer.

- **Façade de tiroir typique avec serrure à pêne dormant standard :** la largeur varie. Le côté sur lequel sera installée la serrure est à votre discrétion. Les serrures des armoires de plus de 18" (450 mm) de largeur sont, par défaut, situées à 4¾" (120 mm) du bord. Les serrures des armoires de moins de 18" (450 mm) de largeur sont, par défaut, situées à 3½" (90 mm) du bord.

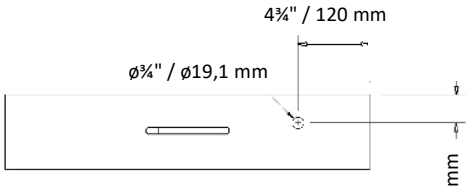


- **Porte de base typique avec serrure à pêne dormant standard :** la largeur varie. Le côté sur lequel sera installée la serrure est à votre discrétion. Les serrures des armoires de plus de 18" (450 mm) de largeur sont, par défaut, situées à 4¾" (120 mm) du bord. Les serrures des armoires de moins de 18" (450 mm) de largeur sont, par défaut, situées à 3½" (90 mm) du bord.

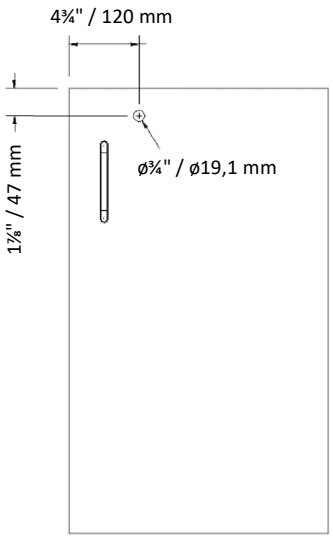

# Installation des accessoires

## Serrures (suite)

- **Porte murale typique avec serrure à pêne dormant standard :** la largeur varie. Le côté sur lequel sera installée la serrure est à votre discrétion. Les serrures des armoires de plus de 18" (450 mm) de largeur sont, par défaut, situées à 4¾" (120 mm) du bord. Les serrures des armoires de moins de 18" (450 mm) de largeur sont, par défaut, situées à 3½" (90 mm) du bord.

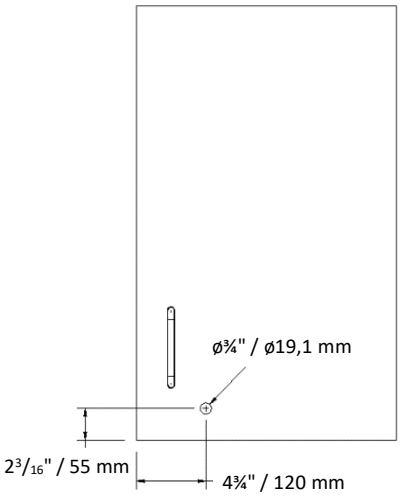


- **Porte haute typique avec étagère fixe et serrure à pêne dormant standard :** la largeur varie. Le côté sur lequel sera installée la serrure est à votre discrétion. Les serrures des armoires de plus de 18" (450 mm) de largeur sont, par défaut, situées à 4¾" (120 mm) du bord. Les serrures des armoires de moins de 18" (450 mm) de largeur sont, par défaut, situées à 3½" (90 mm) du bord.

- **Verrouillage sur un panneau latéral avec serrure à pêne dormant standard :** la largeur varie. Le côté sur lequel sera installée la serrure est à votre discrétion.

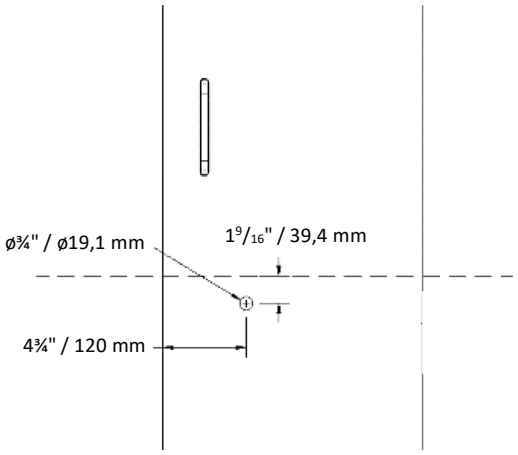


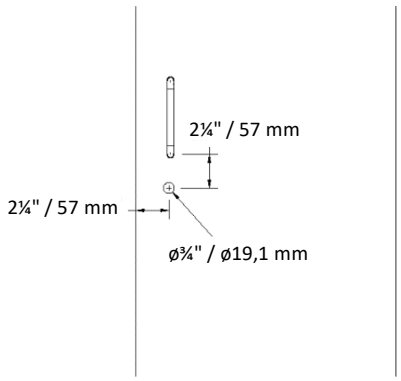

# Réglages

## Charnières (dissimulées)

- Les charnières des produits *Neocase* sont réglables dans plusieurs directions. Une vis permet de régler l'inclinaison des portes et de s'assurer que celles-ci sont de niveau (2). Vous pouvez régler l'inclinaison des portes avec un tournevis. Il suffit de quelques tours d'essai pour déterminer quelle est la modification nécessaire.

- Si les portes ne sont pas droites et que le meuble est de niveau, ajustez le haut ou le bas de l'une des portes. Pour ce faire, desserrez les deux vis de la partie de la charnière qui est fixée au panneau latéral de l'armoire (1). Il suffit d'un petit tour pour les desserrer. Déplacez ensuite la charnière vers le haut ou le bas pour l'aligner. Serrez finalement les vis tout en maintenant la porte en place.

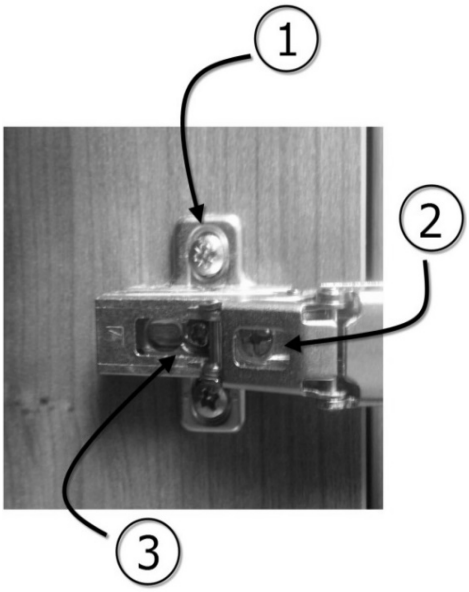


- Pour détacher la porte, desserrez et retirez la vis centrale (3). Toutes les charnières doivent être dévissées pour que la porte puisse être enlevée.

- Une fois ce processus terminé, ajoutez les butoirs dans les coins supérieur et inférieur à l'intérieur de chaque porte.

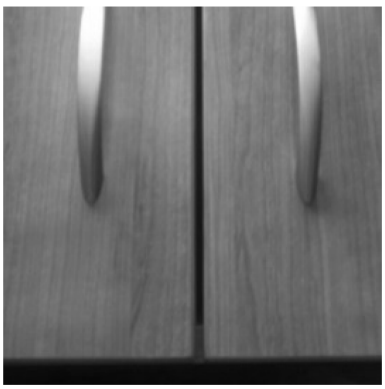

# Réglages

## Charnières (apparentes)

- Régler les charnières apparentes est un processus simple. Retirer la porte l'est tout autant. De l'extérieur du cabinet, vous verrez la partie centrale de la charnière.

- La vis située sur le boîtier de la charnière (au milieu) vous permet de régler la hauteur de la porte (1).

- Vous pouvez également régler l'inclinaison de la porte à l'aide de la vis qui est située sur la porte (2). Pour retirer la porte, soulevez la bride des charnières et faites glisser la porte pour la dégager.

- Lorsque tous les réglages sont terminés, vous devez installer la vis étoile à tête plate de ⅝" (3).

# Réglages

## Façades de tiroirs

- Un tournevis étoile est requis pour régler les façades des tiroirs. Voir les images ci-dessous.

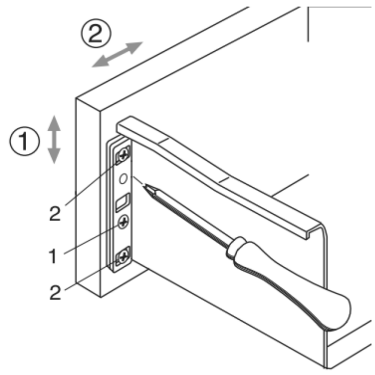


- **Pour les petites façades de tiroirs :**
  - **Réglage en hauteur :** desserrez légèrement les vis « 2 ». Ajustez la vis « 1 » (réglage +/- 2 mm). Serrez les vis « 2 ».
  - **Réglage latéral :** desserrez légèrement les vis « 2 ». Ajustez la façade à la position souhaitée (plage de réglage +/- 1,5 mm). Serrer les vis « 2 ».

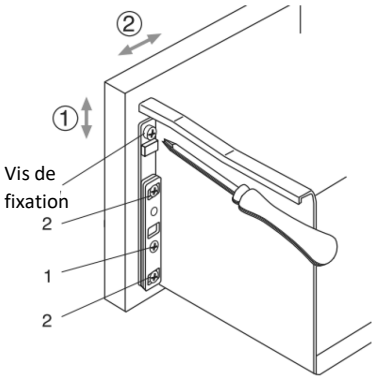


- **Pour les grandes façades de tiroirs :**
  - **Réglage en hauteur :** desserrez légèrement les vis « 2 ». Ajustez la vis « 1 » (réglage +/- 2 mm). Serrez les vis « 2 ».
  - **Réglage latéral :** desserrez légèrement les vis « 2 ». Ajustez la façade à la position souhaitée (plage de réglage +/- 1,5 mm). Une fois la façade ajustée, vissez la vis de fixation.

- **Dimensions du tiroir par défaut** (largeur de l'armoire moins 2¾" (700 mm) = largeur intérieure) **:**

| **Hauteur intérieure des tiroirs :** | **Profondeur intérieure des tiroirs :** |
|---|---|
| Tiroir personnel 4⅞" (124 mm) : 2½" (64 mm) | Armoire 16" (418 mm) : 9¾" (247 mm) |
| Tiroir utilité 6⅛" (156 mm) : 3¾" (95 mm) | Armoire 19" (496 mm) : 16½" (419 mm) |
| Tiroir de rangement 7⅜" (188 mm) : 5" (127 mm) | Armoire 24" (600 mm) : 20¾" (527 mm) |
| Tiroir de rangement profond 9⅞" (252 mm) : 7½" (190 mm) | Armoire 30" (734 mm) : 20¾" (527 mm) |

# Autres produits

## Produits avec une plaque de renfort pour l'expédition

- Certains produits sont expédiés avec une plaque de renfort qui peut aussi servir de gabarit de perçage. Ci-dessous, vous trouverez des exemples d'utilisation des plaques de renfort. Ces images sont représentatives de tous les produits qui sont expédiés avec une plaque de renfort.

- Retirez la plaque de renfort et placez-la à l'endroit où le produit va reposer. Déterminez la profondeur de la mèche dans la pièce sur laquelle l'unité va reposer. Enroulez un morceau de ruban adhésif autour de la mèche pour régler la profondeur (environ 1¼" ou 32 mm). Une fois ces trous percés, utilisez le matériel attaché au gabarit pour attacher l'armoire à la surface.

- Placez l'armoire sur les goujons à tête fermée et tournez les cames pour verrouiller le meuble en place. Vous pouvez ensuite assembler les autres meubles ensemble.

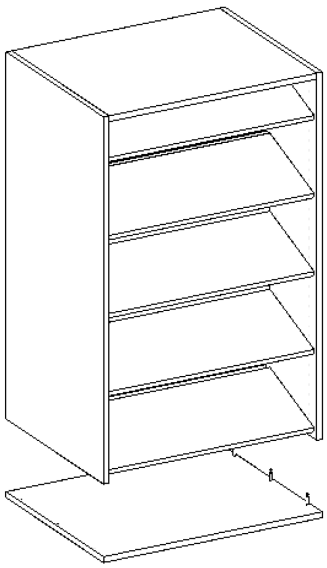

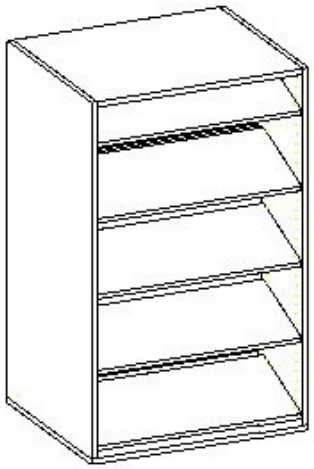

# Après l'installation

## Entretien du mobilier *Neocase*

**Soins de routine :**

Utilisez un chiffon humide ou une éponge et un savon doux ou un détergent.

**Taches :**

Les taches peuvent être éliminées à l'aide d'un détergent ménager doux et d'une brosse à poils souples, en procédant autant de fois que nécessaire. Les taches plus résistantes peuvent être traitées avec une solution de pâte de bicarbonate de soude et d'eau appliquée doucement avec un pinceau à poils doux (10 à 20 coups). Notez que trop de force pourrait endommager la surface.

Les taches tenaces peuvent nécessiter de l'eau de Javel ou du dissolvant pour vernis à ongles. Ne laissez aucune substance chimique sur la surface pendant plus d'une minute. Rincez abondamment à l'eau tiède et séchez.

**UNE EXPOSITION PROLONGÉE À UN PRODUIT CHIMIQUE CAUSERA UNE DÉCOLORATION.**

**Remarque :** Les objets chauds et les appareils de chauffage peuvent également endommager la surface. Utilisez toujours un écran thermique, un tampon chaud ou un dessous-de-plat.

**Nettoyants recommandés :**

Nettoyants ménagers, nettoyants liquides pour le lavage de la vaisselle (à l'exclusion des détergents pour lave-vaisselle), nettoyants ménagers en aérosol.

**N'utilisez pas de produits contenant :**

Acide chlorhydrique (acide muriatique, chlorure d'hydrogène) ;
Acide sulfurique (acide oléique, huile de vitriol, oléum) ;
Acide fluorhydrique ou phosphorique (antirouille) ;
Hydroxyde de sodium (soude caustique, lessive caustique, lessive de soude) ;
Ponce (quelque chose d'abrasif).

**Pour plus d'informations sur les procédures d'installation, veuillez contacter *Neocase* au 336-778-2098 (8 h - 17 h HNE). IMPORTANT : notez le numéro de série avant d'appeler. Vous trouverez le numéro de série sur toutes les étiquettes à l'intérieur des meubles.**

# Guide d'installation *Neocase*

## Notes

neocase
UNE MARQUE DE GROUPE LACASSE

GROUPE LACASSE

1 888 522-2773
www.groupelacasse.com